4
A2
1

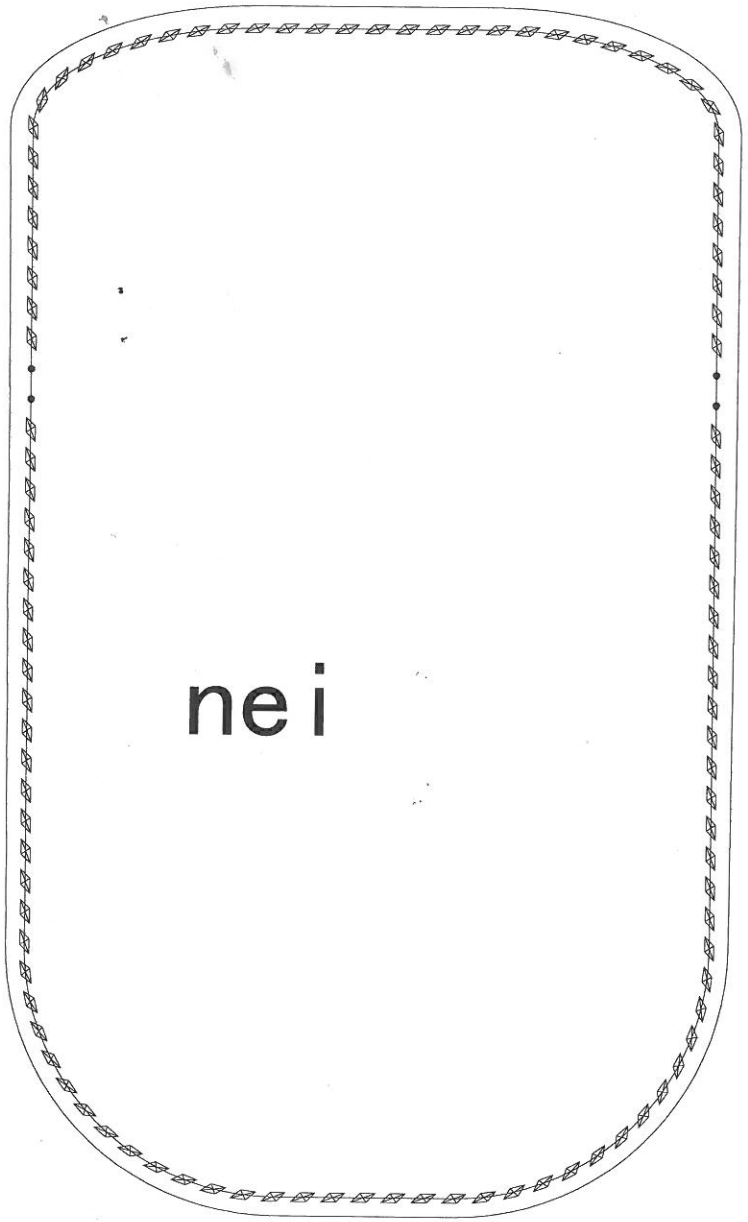
nei

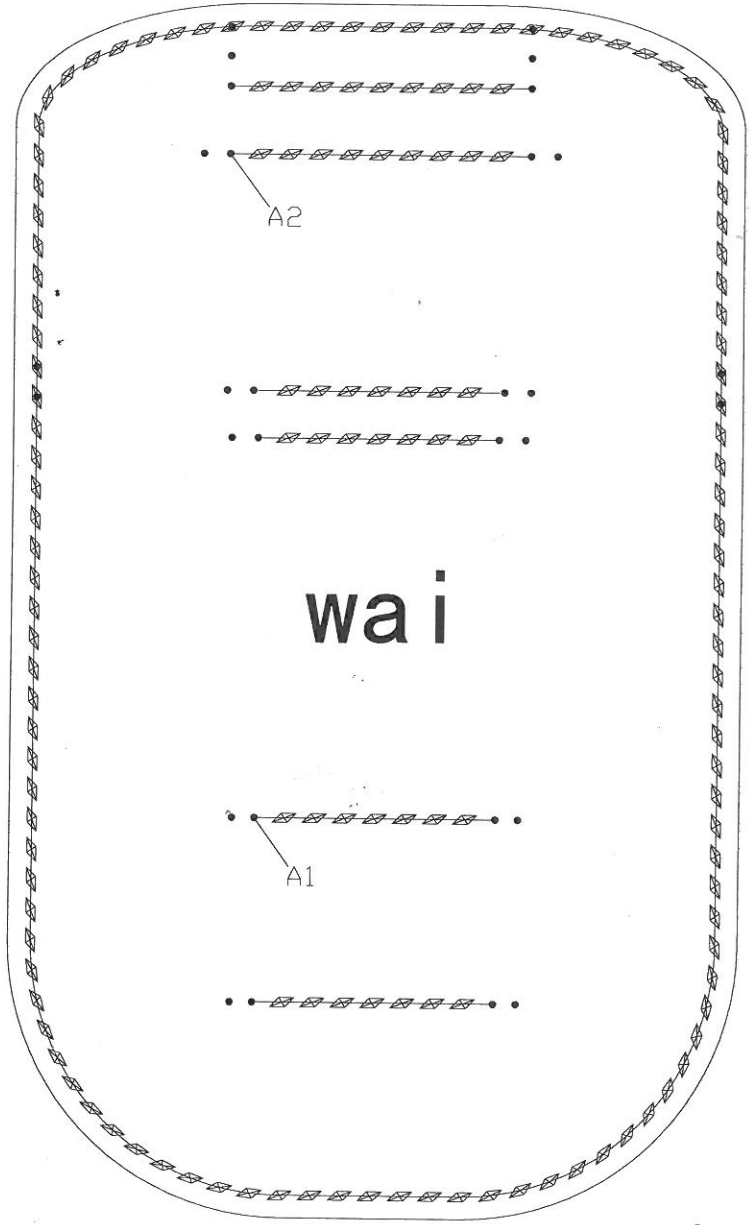
A2
wai
A1

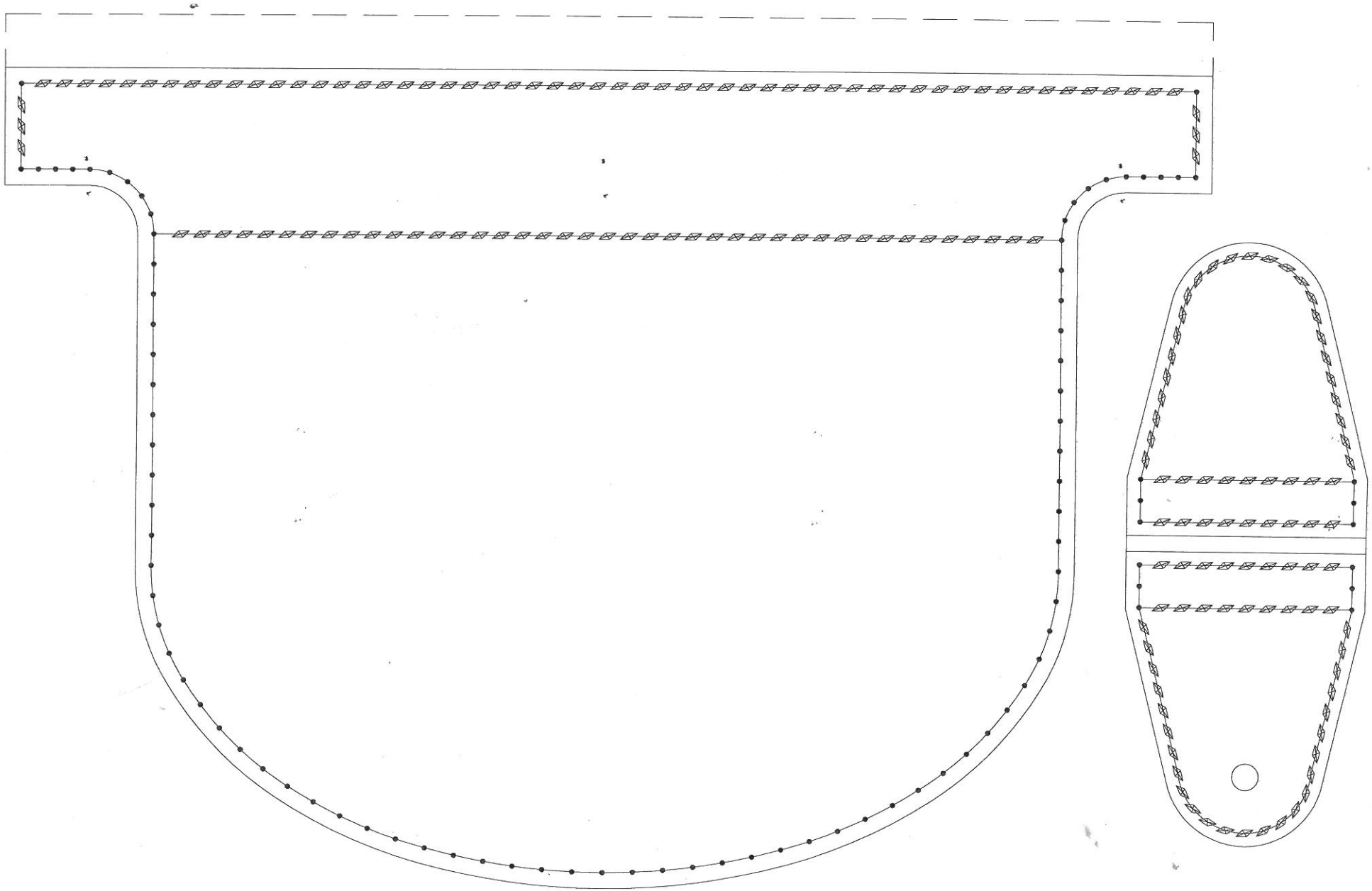

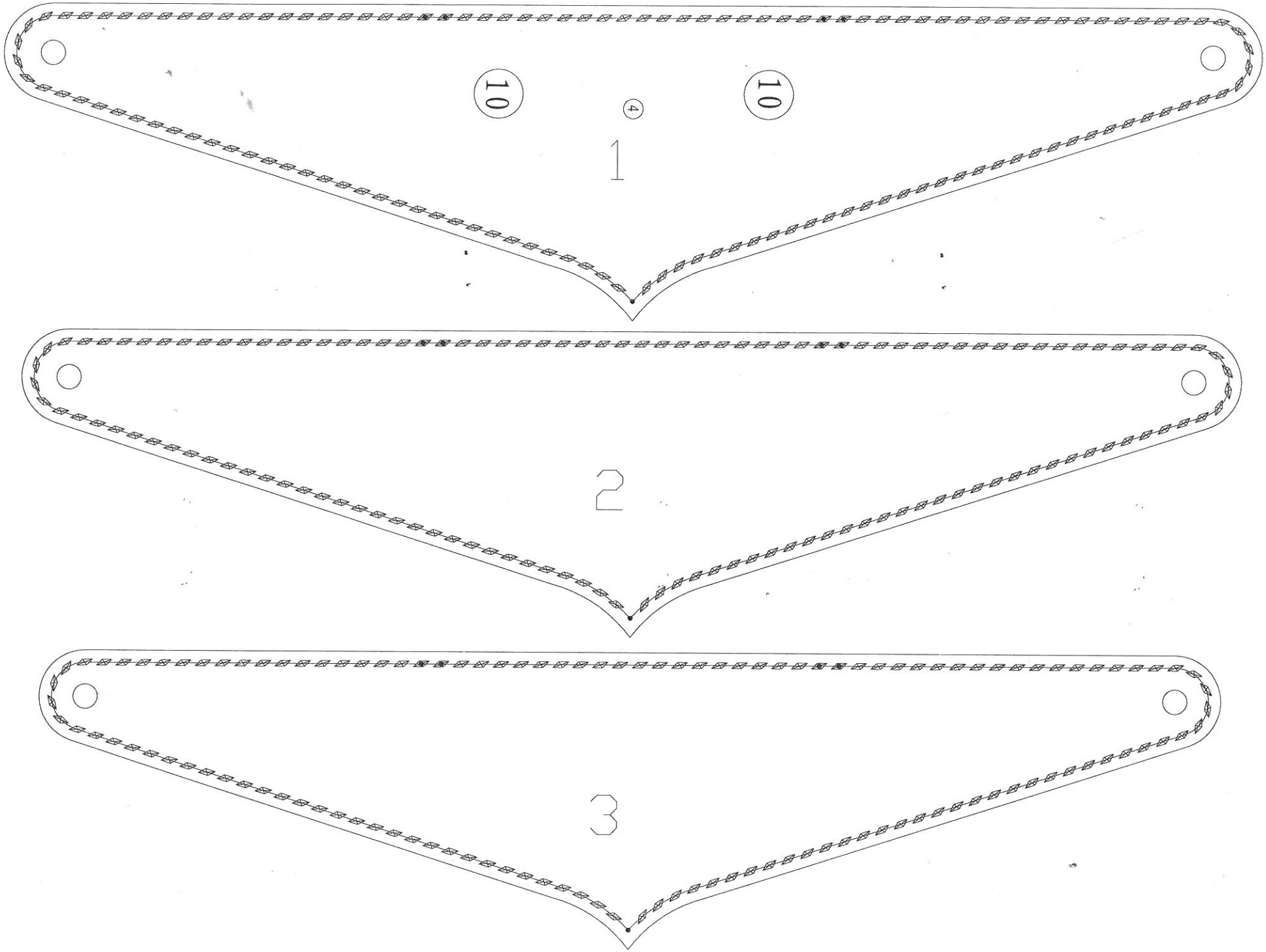
10
4
10
1
2
3

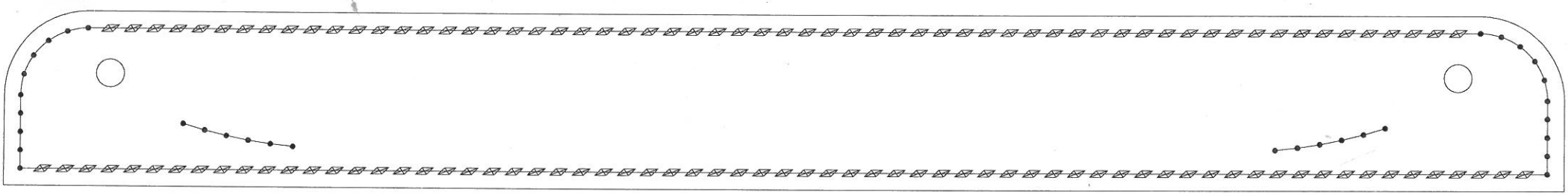

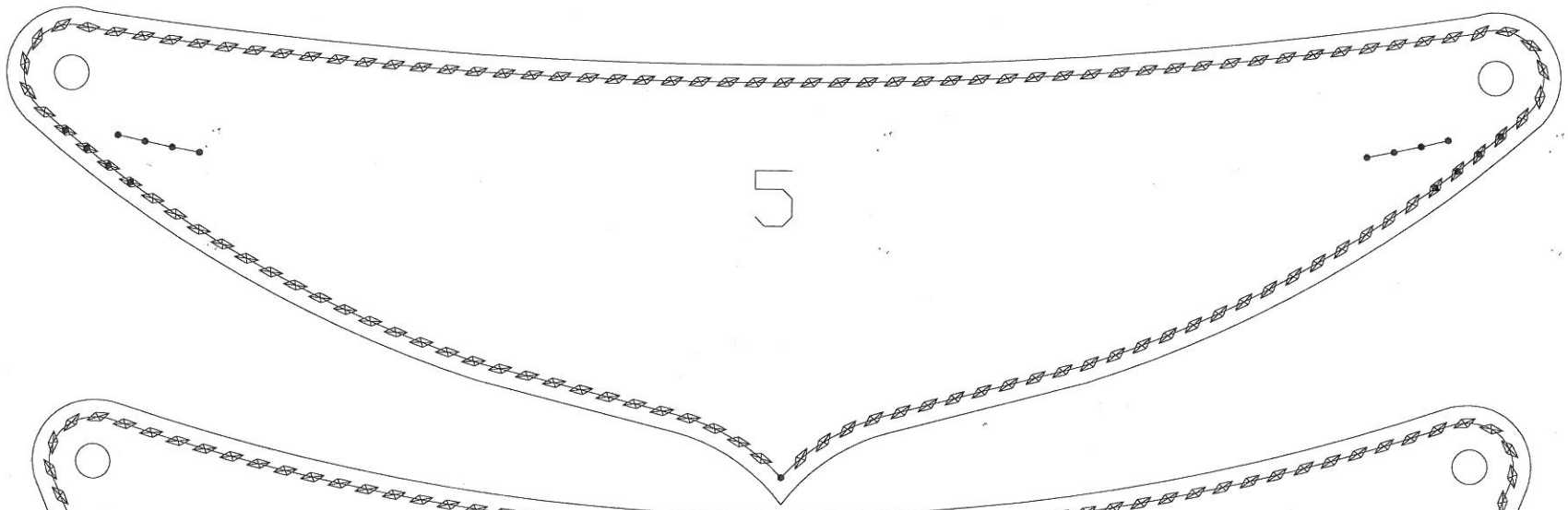
5

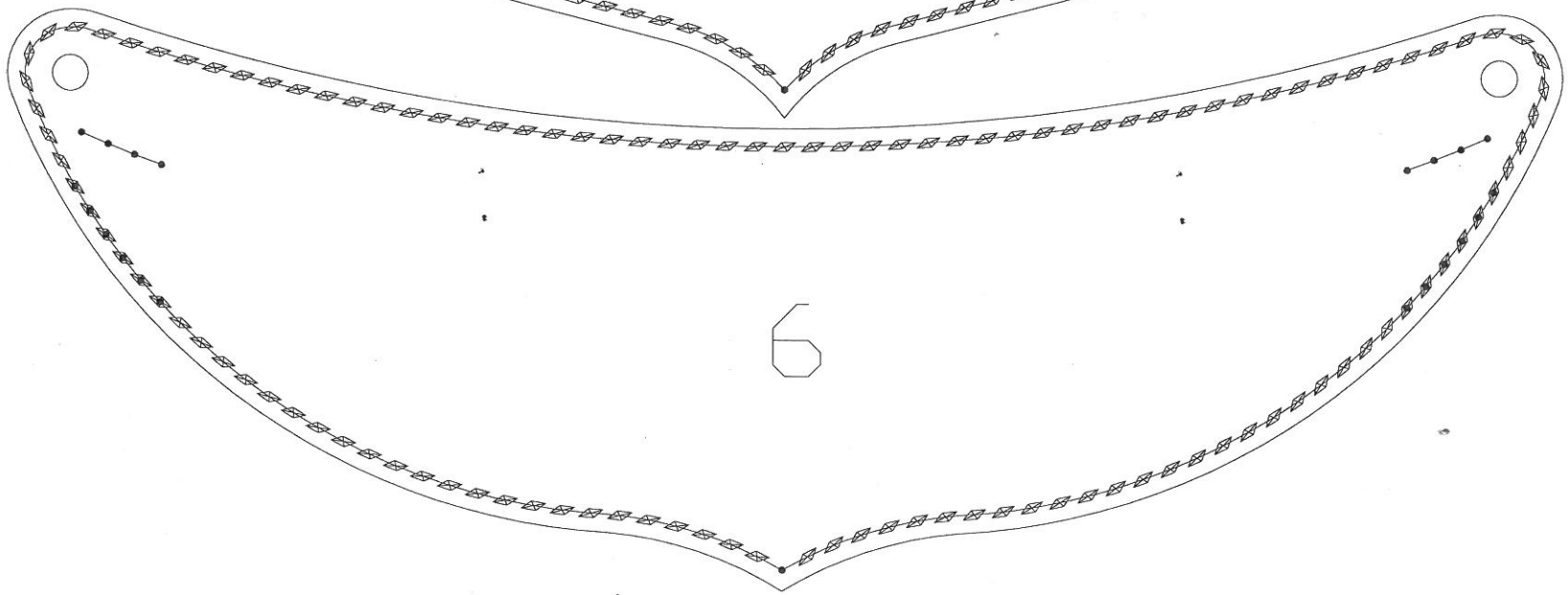
6